組立説明書　玄関踏み台スチール脚（90cm幅）

■組立・設置時の注意

●組立前に設置場所の広さを確認し設置出来るかどうかを確認して下さい。●組立場所（広く平らな場所）を確保し組立てをして下さい。●床や壁、商品を傷つけないように、商品の下に厚手の布や段ボール等を敷いて養生して下さい。●本説明書をよく読み順番通りに組立てをして下さい。順番通りに組立てないと組立てができない、商品の破損の原因になる可能性があります。●組立前に部品が揃っているか本説明書で確認し無くさない様にまとめて下さい。●組立時にケガの防止の為手袋の着用をおすすめします。●ネジはまっすぐ差し込み締め付けを行い、ご使用前にがたつきがないか確認し使用して下さい。●化学物質・においに敏感な方は開梱・組立・設置直後は換気を十分に行って下さい。まれに、製造時に使用する塗料・接着剤等のにおいがする場合がありアレルギー症状の原因となる場合があります。●設置する床の材質によっては脚の跡・キズが付く場合があります。カーペットなどで保護しご使用下さい。●平坦な傾斜の無い場所に設置して下さい。がたつきのある場所や水平でない場所でのご使用は強度が落ち、ゆがみや商品の破損の原因となり商品の破損・ケガの原因になる恐れがありますので絶対におやめ下さい。

組立時インパクトドライバーは使用しないで下さい。破損の原因となります。

■部品の確認

以下の部品が揃っているか確認して下さい。不足している場合は組立てないでご購入いただいた店舗へお問合せして下さい。

①天板×１

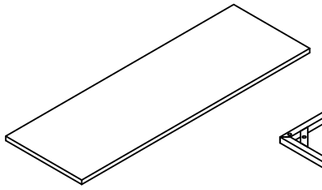

②フレーム×１

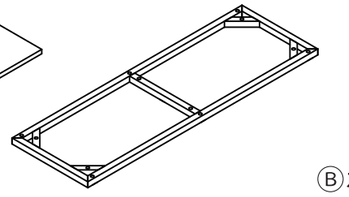

③脚部×６　Ⓐボルト M6×40

×６

Ⓐボルトは③脚部に装着済み。組立前に一度取り外してください。

Ⓑボルト M6×30　Ⓒアジャスター　六角レンチ

×６

×６

×１

❶③脚部にⒸアジャスターを取り付けます。

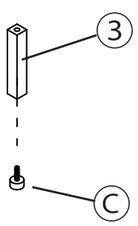

❷②フレームに③脚部を取り付けます。
（Ⓐボルト・六角レンチ使用）

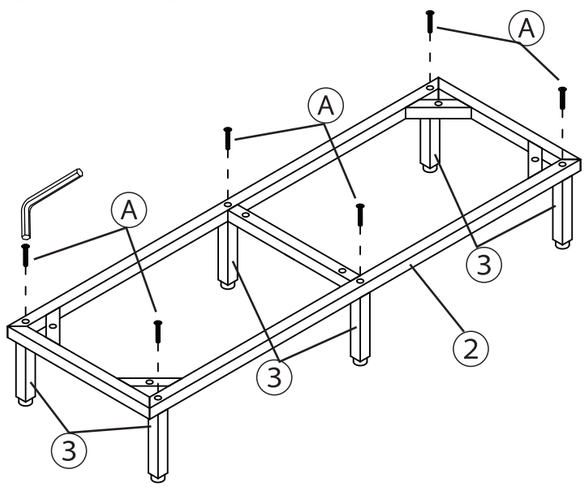

❸②フレームに①天板を取り付けます。
（Ⓑボルト・六角レンチ使用）

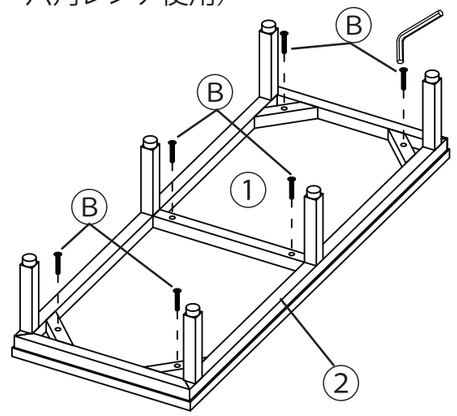

全ての箇所が緩みなくしっかりと締まっている事を確認してから設置・使用して下さい。

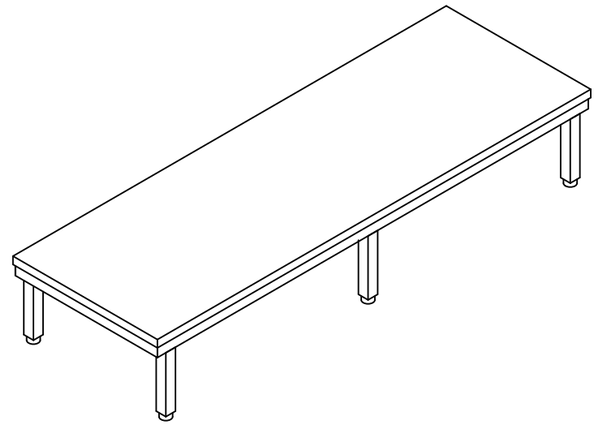

フレームが凹むまで強く締めすぎないでください。

ガタツキがある場合はアジャスターで高さを調節して下さい。

■使用上の注意

⚠警告・・・人が死亡または重傷を負う可能性があります。

本製品は家庭用の玄関踏み台です。本来の目的以外に使用しないで下さい。

●天板の上で飛び跳ねたりしないで下さい。本品や設置場所の破損・お客様自身のケガの原因になり大変危険です。
●2人以上で同時に使用しないでください。

お子様の使用には十分注意して下さい。

●梱包の袋材は乳幼児やお子様の手の届かない所に置いて下さい。頭にかぶったりすると窒息危険があります。
●小さなお子様や、危険判断が出来ない方に使用させないで下さい。予期しない行動により、ケガなどをする恐れがあります。

設置場所に注意して下さい。

●暖房器具などの火気の近くで使用しないで下さい。本品の変形や破損、火災の原因になる恐れがあります。
●屋外など直射日光のあたる場所、雨などが直接あたる場所で使用しないで下さい。本品の劣化・変形の原因となります。また、そのまま使用すると予期せぬ破損の原因となり危険ですので変形や劣化が発生した場合は直ぐに使用を中止して下さい。
●高温多湿の部屋で空気が滞留すると、ダニやカビが発生しやすくなり、健康を害する事があります。部屋の換気に注意して下さい。

⚠注意・・・人が障害を負う可能性及び物質損害のみの発生が想定される内容

※「注意」に記載した項目でも、状況によっては重大な結果に結び付く可能性があります。
いずれも安全に関する重大な内容を記載しているので、必ず守ってください。

正しく使用して下さい。

●天板の端に片寄った荷重を掛けないで下さい。転倒し製品の破損やケガの原因となります。
●本品を移動する場合は押したり、引きずったりして移動しないでください。本品・設置場所の破損の原因となります。

定期的に点検して下さい。

●ボルトやネジは使用中にゆるんでくる場合があります。3か月に1度程度定期的に点検し緩みがある場合は締め直してください。

保守上の注意点

●汚れを落とす場合は、乾いた布で軽く拭いて下さい。著しい汚れを落とす時は、薄めた中性洗剤を布などにつけ、よく絞ったあとに拭いてから十分に乾燥させて下さい。
●除光液・シンナー・アルコールや化学ぞうきんなど有機溶剤を含んだ布は使用しないでください。
●害虫を発見した場合はただちに殺虫や防虫処理をしてください。放置すると虫が増殖する可能性があります。
●テープやシールなどを本品に貼らないでください。化粧面の剥がれの原因となります。

品質表示

製品サイズ（約）：幅90.0×奥行30.0×高16.0ｃｍ
構造部材：　金属（スチール）・合成樹脂化粧パーティクルボード（メラミン化粧）
原産国：　中国　耐荷重：100kg

【お問合せ先】
お買い求めの販売店にお問い合わせください。

【販売元】　株式会社大島屋
〒710-0807 岡山県倉敷市西阿知町852番地