畳ベンチ（収納60タイプ） 組立・取扱説明書

この度はお買い上げ誠にありがとうございます。

製品を正しく安全にお使いいただくため、ご使用前に本書の組立・取扱説明を必ずお読みいただき、ご使用中はいつでもご覧いただけるよう大切に保管してください。

【完成イメージ】

※製品とイラストが一部異なる場合があります。ご了承ください。

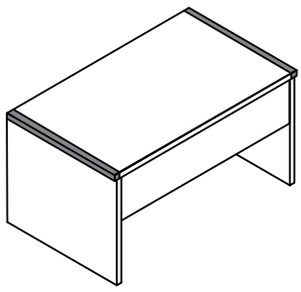

【製品仕様】

サイズ　W60.0 × D43.0 × H39.0cm

主な材質　畳天板　表面　BR:イ草　GY:イ草　GN:樹脂（ポリプロピレン）
中材　木質繊維板
本　体　パーティクルボード（メラミン樹脂）
底　板　パーティクルボード（メラミン樹脂）
耐荷重　100kg

※お問い合わせは、お買い求めの販売店様にお問い合わせください。

※購入された方以外の第三者に譲渡や貸与をする場合、必ず本組立・取扱説明書も一緒にお渡しいただき、よく読んでお使いいただけるようお願いいたします。

※製品を廃棄するときは、お住まいの自治体の取り決めにしたがって処分してください。

大島屋
販売元
株式会社 大 島 屋
岡山県倉敷市西阿知町852
ooshima-ya.com

紙
ラベル

MADE IN CHINA

使用上のご注意①

⚠ 警告	この表示は、記載されている内容を無視して誤った取扱をすると、人が死亡、または重症を負う可能性があるものです。
⚠ 注意	この表示は、記載されている内容を無視して誤った取扱をすると、人が傷害を負う、物的損害が発生する可能性があるものです。
禁止	この表示は禁止内容を告げるものです。（～してはいけない。）
重要	この表示は必ず実行していただく内容を告げるものです。（～してください。）

【製品を開封するとき】

⚠ 注意　製造時の塗料や接着剤の臭気が残っている場合があります。化学物質に敏感な方は、まれにアレルギー症状を起こす場合がございますので、開封直後は部屋の換気を十分に行ってください。

【製品を設置するとき】

⚠ 注意　必ず水平で平らな場所に設置してご使用ください。

⚠ 注意　組立は、手・指・足などを挟まないよう注意して行ってください。ネジ類は最初にゆるめに締めつけ（仮止め）、全体の形を整えたあともう一度強く締めつけ固定してください。

⚠ 注意　直射日光や熱・冷暖房機器の風などが直接あたる場所では使用しないでください。変形・変色の原因になります。

⚠ 注意　傷つきやすい素材の床面でご使用の場合は、敷物などの上に設置するなど、床面の保護を行ってください。

⚠ 注意　設置や移動のとき製品をひきずらないでください。製品の破損や、床面を傷つける恐れがあります。

⚠ 注意　製品を壁につけて設置すると、壁に傷をつけたり、色が移る可能性があります。必ずすき間をあけて設置してください。

⚠ 注意　設置・移動する場合は天板を外し、収納庫の物を外に出してから側面の下側を持って移動してください。その際2人以上で移動する事をおすすめします。

⚠ 注意　移動する際は押したり、引きずったりしないでください。製品や設置場所の破損の原因となります。

使用上のご注意②

【取り扱い上のご注意】

⚠ 警告　梱包の袋材は、乳幼児やお子様の手の届かない場所に置いてください。頭にかぶったりすると窒息の危険があります。

⚠ 警告　小さなお子様や、危険判断ができない方に使用させないでください。予期しない行動により、けがなどをする恐れがあります。

⚠ 警告　製品が破損・劣化・変形などした場合は使用を中止してください。

⚠ 警告　製品の近くで暖房器具を使わないでください。変形や破損、火災になる恐れがあります。

⚠ 警告　座面の上に立ったり、飛び跳ねたり踏み台代わりにしないでください。破損やケガの原因となり大変危険です。

⚠ 注意　高温多湿の部屋で空気が滞留すると、ダニやカビが発生しやすくなり、健康を害することがあります。部屋の換気は十分に行ってください。

⚠ 注意　極端に重いものを載せたり収納しないでください。破損の原因となります。

⚠ 注意　ボトルやネジの締めすぎに注意してください。必要以上の力で締めると破損の原因となります。

⚠ 注意　ボトルやネジはお使いいただく間にゆるむことがあります。三か月に一度程度、締めなおしてご使用ください。

⚠ 注意　付属の緩衝シールは消耗品です。定期的に点検し消耗した場合は市販の緩衝シールを購入し張り替えてください。

重要　害虫を発見した場合、ただちに殺虫や防虫処理をしてください。放置すると虫が増殖する可能性があります。

重要　汚れを落とすときは、乾いた布で軽く拭いてください。著しい汚れを落とすときは、薄めた中性洗剤を布などにつけ、よく絞ったあと拭き上げ、十分に乾燥させてください。

禁止　除光液・シンナー・化学ぞうきんなど、有機溶剤をふくんだ布などは使用しないでください。

禁止　セロハンテープやシールなどを貼らないでください。はがすときに表面の化粧面がはがれることがあります。

禁止　水分や液体が付着した場合はすぐに拭き取ってください。また、水分を多くふくんだ布は使用しないでください。表面のはがれや浮きの原因になります。

組立をはじめる前に

●部品・パーツが全てそろっていることをご確認ください。
●組立前に、組立注意事項を必ずお読みいただき組立をはじめてください。
●ネジやボルトは一度に強く締めつけず、仮止めしてからすき間や歪みが無いか確認の上、締め増ししてください。
●手や指の保護のため、組立時は手袋や軍手の着用をおすすめします。

※この製品は2梱包にわかれています。各梱包内容をご確認ください。

【1/2梱包】

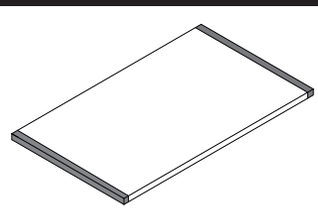

畳天板 × 1

【2/2梱包】

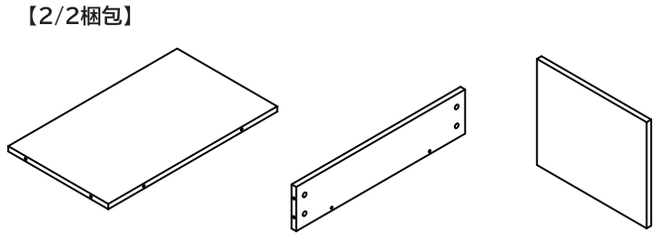

①底板　× 1　　②側板A × 2　　③側板B × 2

A カムロック × 16　　B ジョイントピン × 16　　C 緩衝シール × 4

カムロックの締め方

この製品は主にカムロックとジョイントピンを使って組立を行います。下記の内

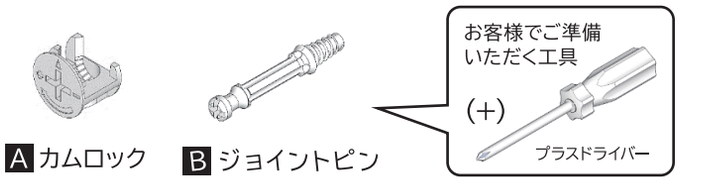

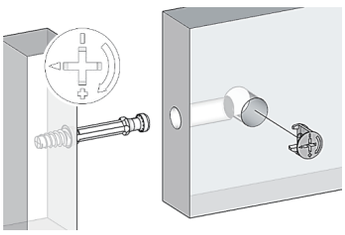

① ジョイントピンが出ている向きに、カムロックの矢印を向けて部材の穴に入れます。

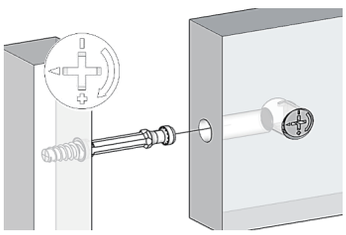

② カムロックを入れた部材の側面のある穴にジョイントピンを差し込みます。

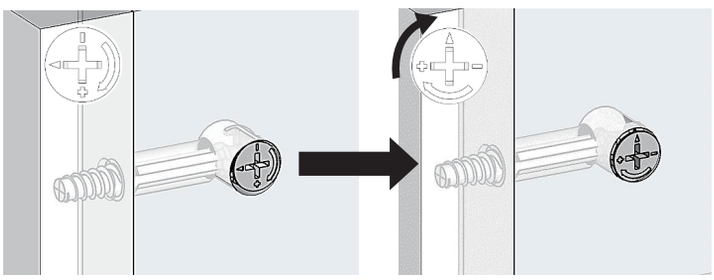

③ ジョイントピンが奥までしっかり入ったら、ドライバーでカムロックを時計回りに締めてください。カムロックにより板が密着し、固定されます。
※電動ドライバーは使用しないでください。カムロックが破損する恐れがあります。

組立方法

組立時インパクトドライバーは使用しないで下さい。破損の原因となります。

1 ①底板に②側板Aをカムロックを使い取り付けます。

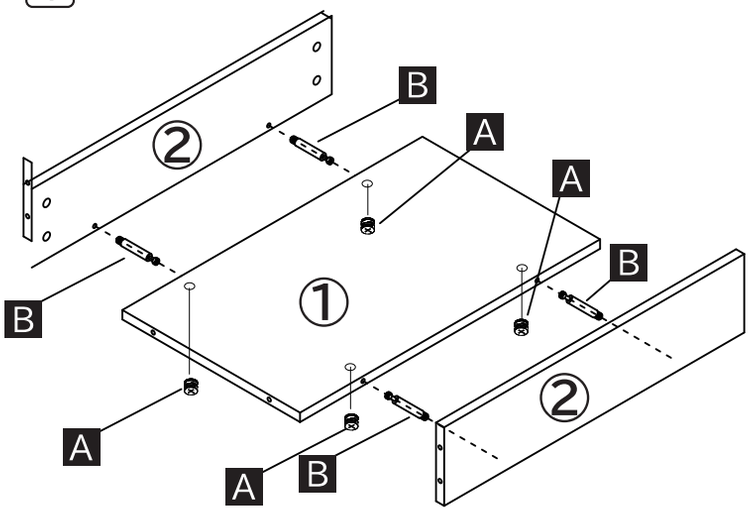

A カムロックナットを差し込む穴が床側に来るように①底板の向きに注意して下さい。

2 ①底板と②側板Aに③側板Bをカムロックを使い取り付けます。

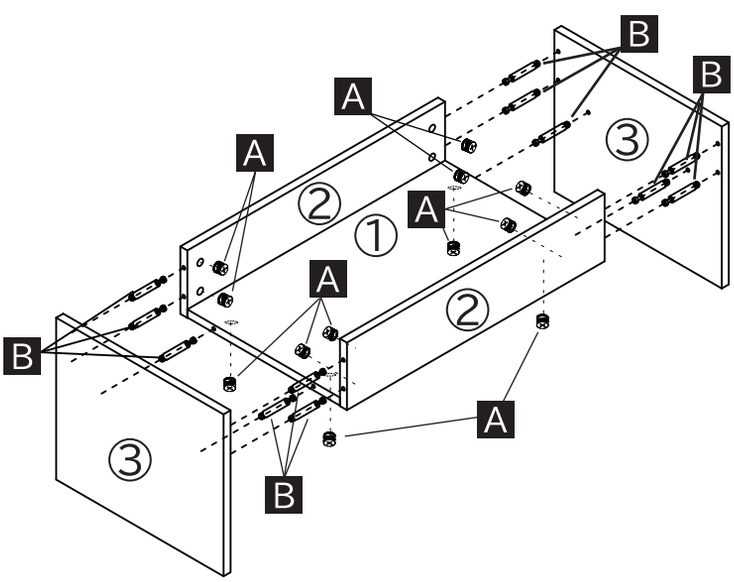

前後共に同じように組み立てて下さい。

3 C 緩衝シールを側板底面の四隅に貼り付け、床面への傷防止にご利用ください。

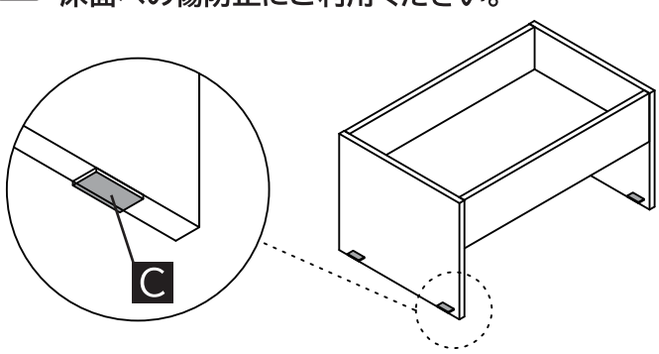

4 畳天板を載せて完成です。

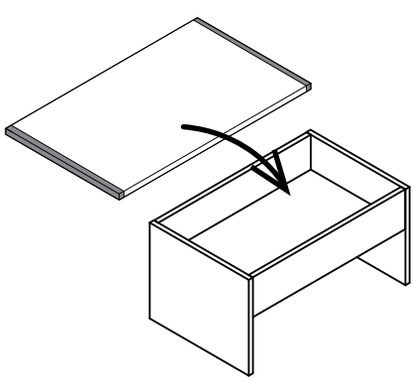

全ての箇所が緩みなくしっかりと締まっている事を確認してから設置・使用して下さい。